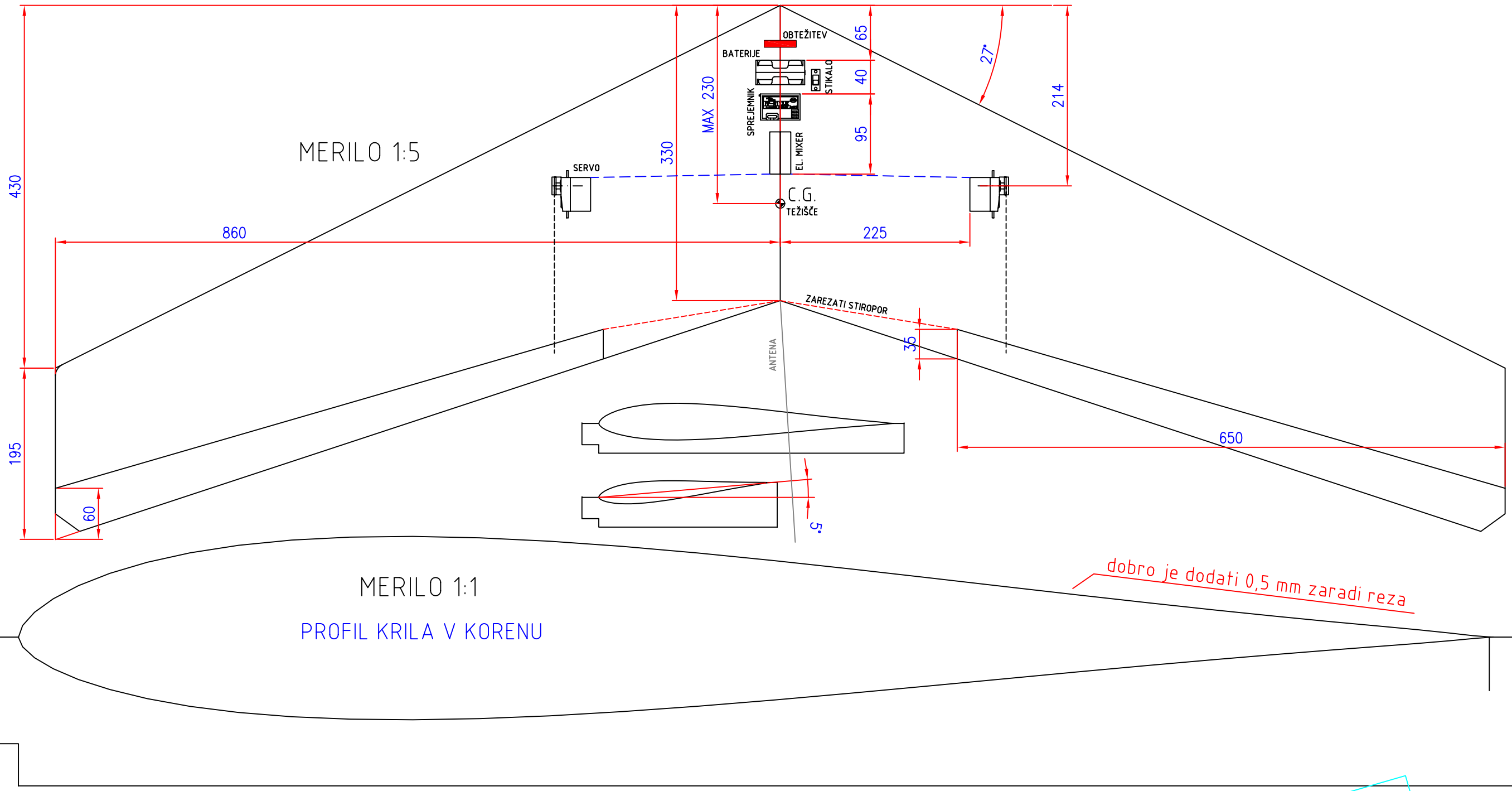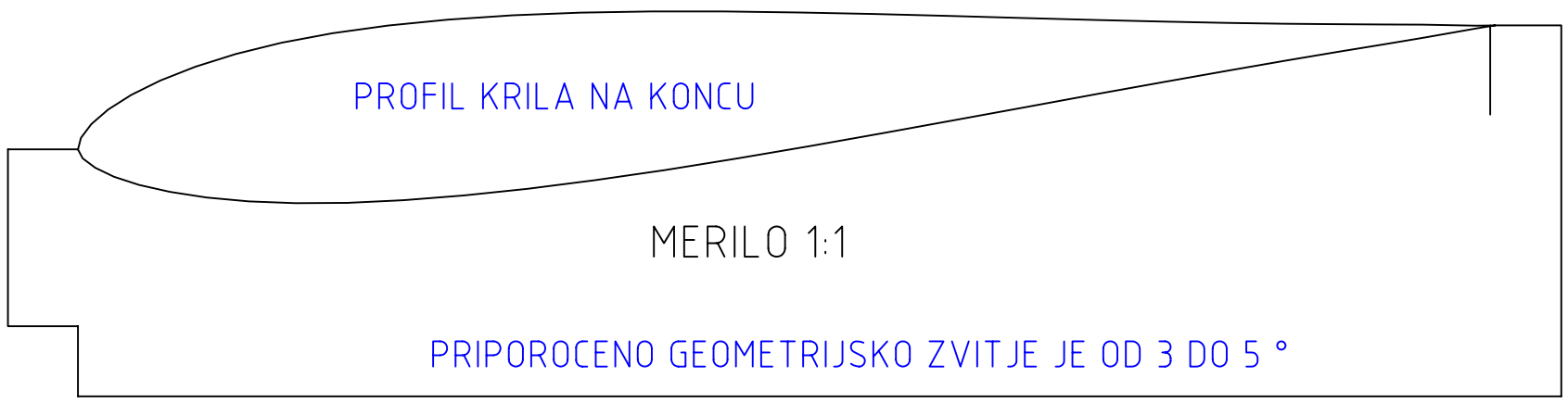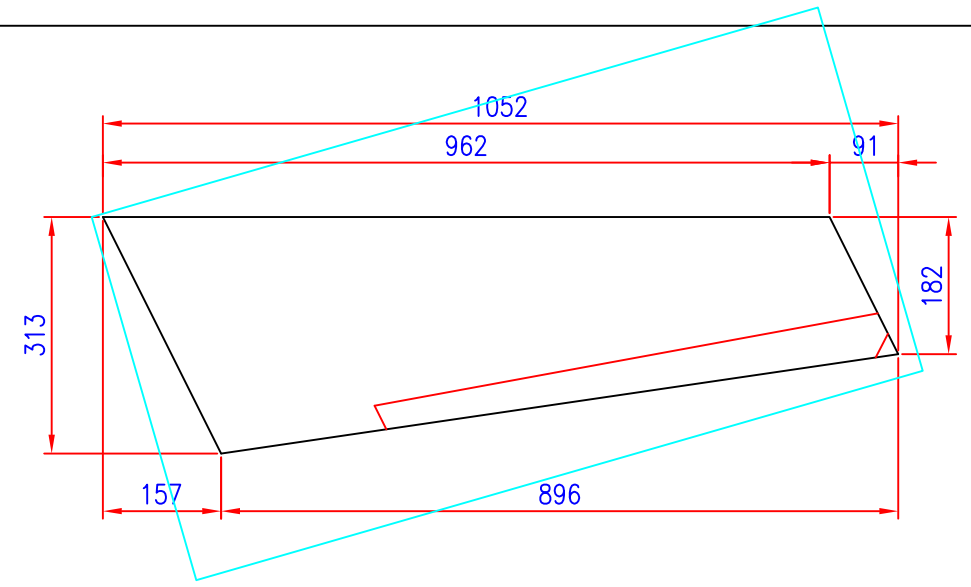načrt narisan na formatu A3